NÜKHET

Lake çok amaçlı köşe ünite

500 × 500 × 750 mm · iki kapak, bir raf

ÖLÇÜLÜ GÖRÜNÜŞLER

Birim: mm. Duvar kenarları 500 × 500, yükseklik 750.

01 İZOMETRİK

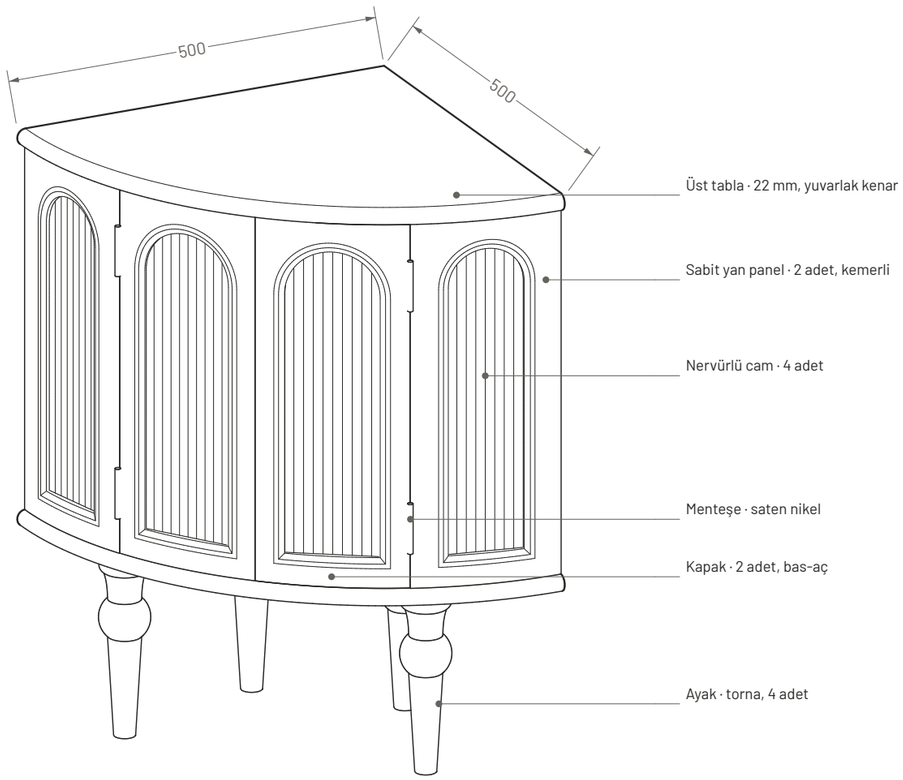

02 ÖN GÖRÜNÜŞ (KÖŞE EKSENİNDEN)

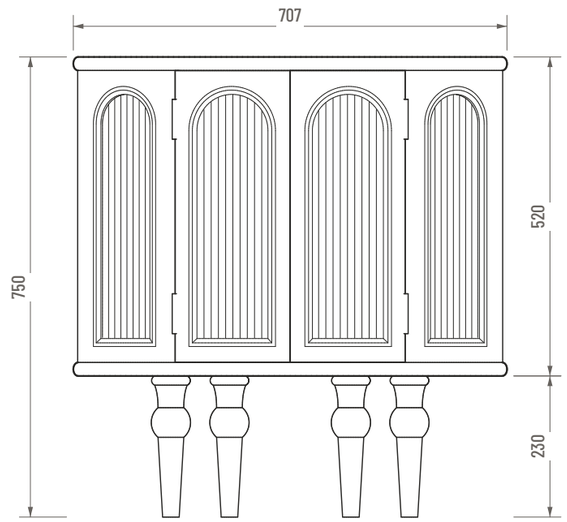

03 ÜST GÖRÜNÜŞ

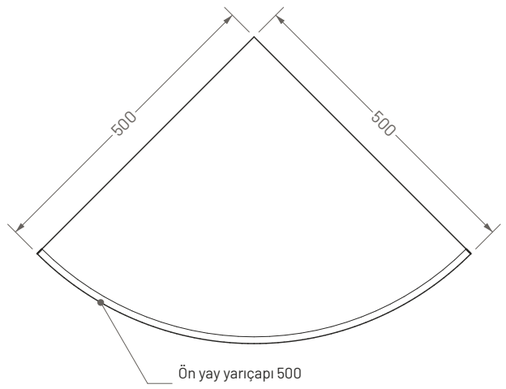

04 DUVARDAN GÖRÜNÜŞ

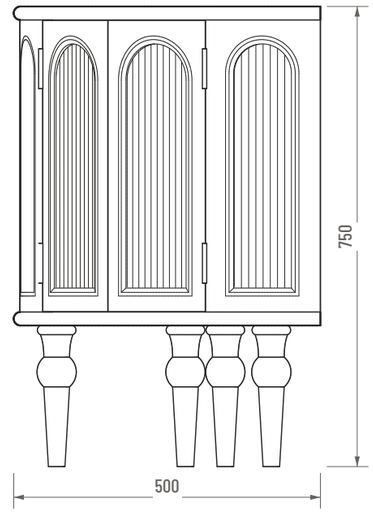

MALZEMELER

PARLAK LAKE Turunç	PARLAK LAKE Adaçayı	CAM Nervürlü cam	MENTEŞE Saten nikel

KAVEA

ÜRÜN / MALZEME

Nükhet lake çok amaçlı köşe ünite

Bombeli gövde, içi dışı parlak lake; düz nervürlü cam; tornalı ahşap ayak

2 bas-aç kapak (mandal üstte) · 2 sabit yan panel · 1 sabit raf

ÇİZİM NO.

Pafta Nükhet-01

PAFTA

01 / 01

Butik üretim nedeniyle ölçülerde küçük farklar olabilir.

REV. 02