MÜMTAZ

Üçlü modül · krom boru çerçeve

2550 × 850 × 660 mm · oturma yüksekliği 350 mm

ÖLÇÜLÜ GÖRÜNÜŞLER

Birim: mm. Toplam 2550 × 850 × 660, çerçeve ve kelepçe dahil.

01 İZOMETRİK · ÖN SAĞ

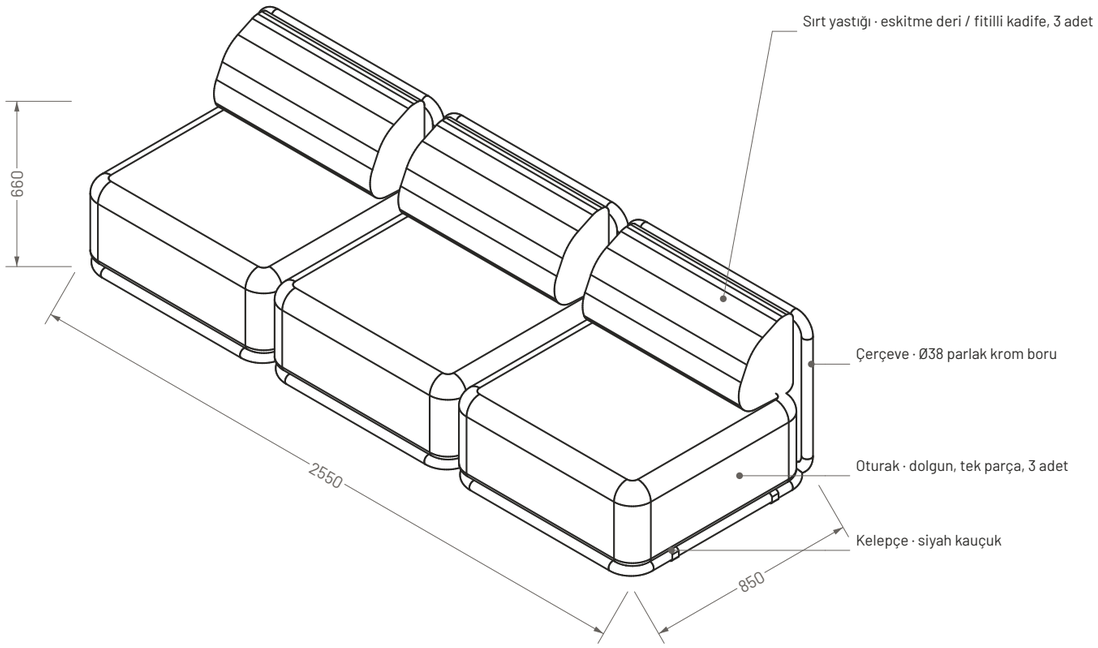

02 ÖN GÖRÜNÜŞ

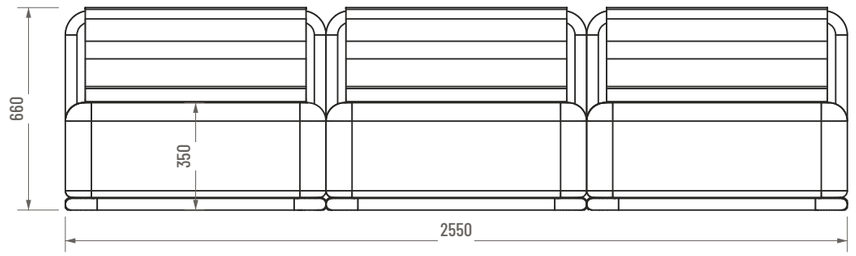

03 ÜST GÖRÜNÜŞ

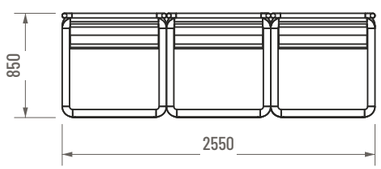

04 YAN GÖRÜNÜŞ (SAĞ)

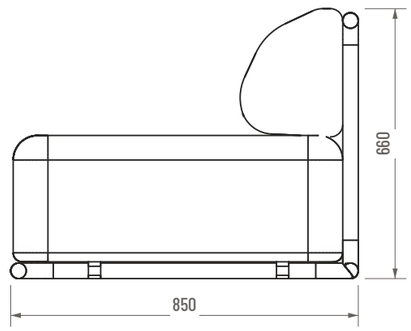

MALZEMELER

DERİ	Taba deri	DERİ	Siyah deri	DERİ	Koyu kahve deri	FİTİLLİ KADİFE	Haki	FİTİLLİ KADİFE	Hardal
FİTİLLİ KADİFE	Krem	FİTİLLİ KADİFE	Turuncu						

KAVEA

ÜRÜN / MALZEME

Mümtaz / Krom çerçeveli üçlü koltuk

Ø38 parlak krom boru · deri ya da fitilli kadife

Alçak, kolçaksız modül · siyah kauçuk kelepçe

ÇİZİM NO.

Pafta Mümtaz-03

PAFTA

01 / 01

Butik üretim nedeniyle ölçülerde küçük farklar olabilir.

REV. 00