# MÜMTAZ

Tekli modül · krom boru çerçeve

850 × 850 × 660 mm · oturma yüksekliği 350 mm

ÖLÇÜLÜ GÖRÜNÜŞLER

Birim: mm. Toplam 850 × 850 × 660, çerçeve ve kelepçe dahil.

## 01 İZOMETRİK · ÖN SAĞ

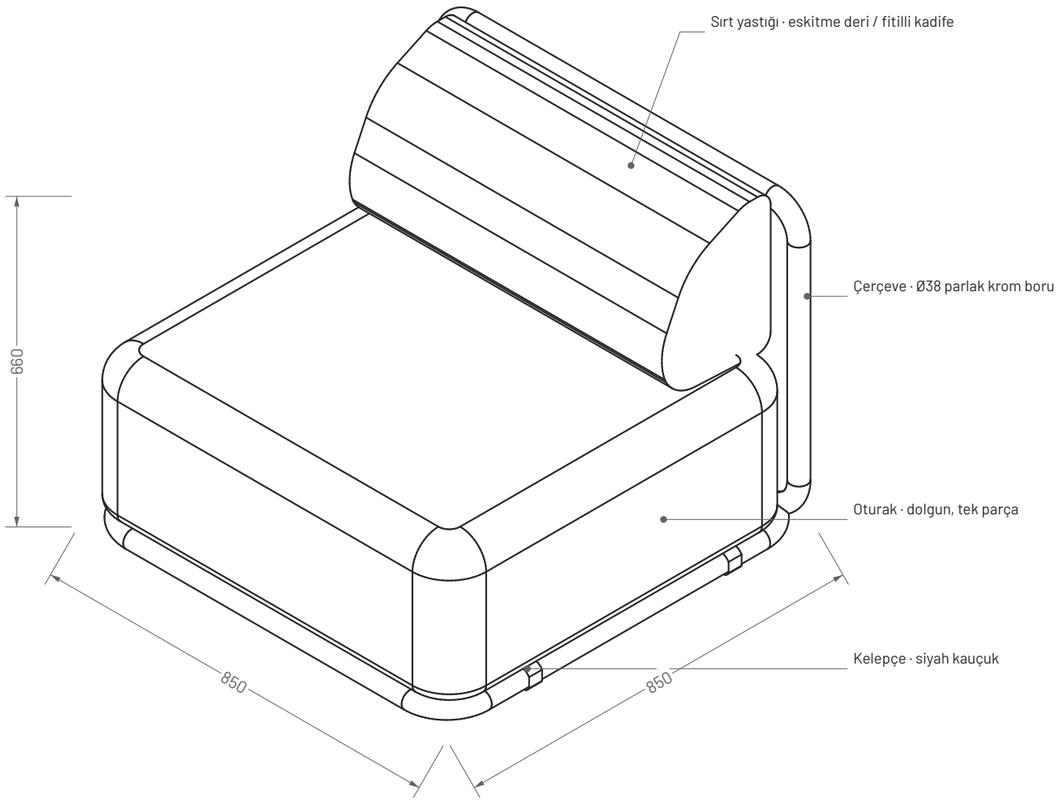


## 02 ÖN GÖRÜNÜŞ

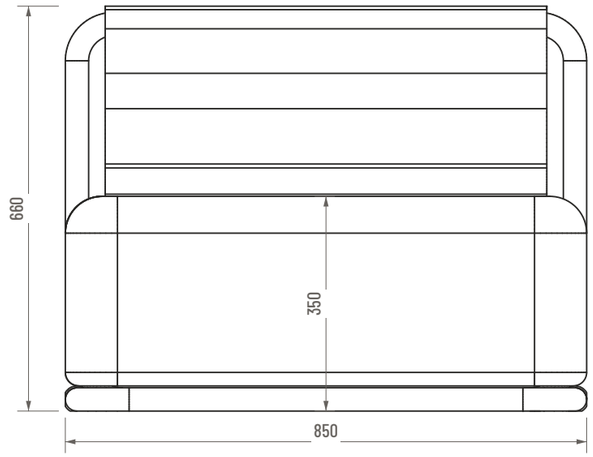


## 03 ÜST GÖRÜNÜŞ

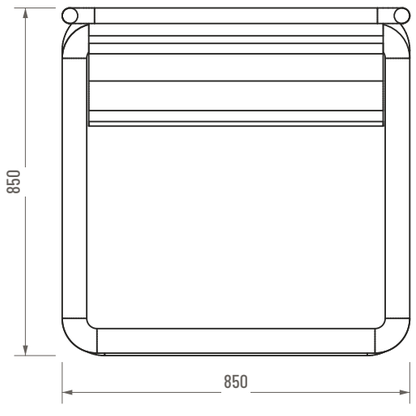


## 04 YAN GÖRÜNÜŞ (SAĞ)

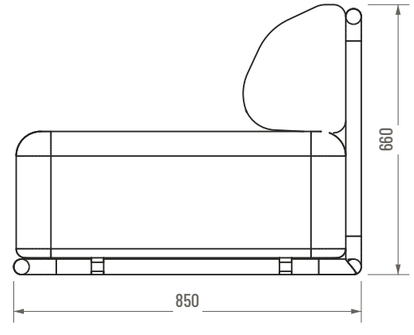


## MALZEMELER

| | | | | | | | | | |
|---|---|---|---|---|---|---|---|---|---|
| DERİ | Taba deri | DERİ | Siyah deri | DERİ | Koyu kahve deri | FİTİLLİ KADİFE | Haki | FİTİLLİ KADİFE | Hardal |
| FİTİLLİ KADİFE | Krem | FİTİLLİ KADİFE | Turuncu | | | | | | |

KAVEA

ÜRÜN / MALZEME

**Mümtaz / Krom çerçeveli tekli koltuk**

Ø38 parlak krom boru · deri ya da fitilli kadife

Alçak, kolçaksız modül · siyah kauçuk kelepçe

ÇİZİM NO.

**Pafta Mümtaz-01**

PAFTA

01 / 01

Butik üretim nedeniyle ölçülerde küçük farklar olabilir.

REV. 00