MÜMTAZ

İkili modül · krom boru çerçeve

1700 × 850 × 660 mm · oturma yüksekliği 350 mm

ÖLÇÜLÜ GÖRÜNÜŞLER

Birim: mm. Toplam 1700 × 850 × 660, çerçeve ve kelepçe dahil.

01 İZOMETRİK · ÖN SAĞ

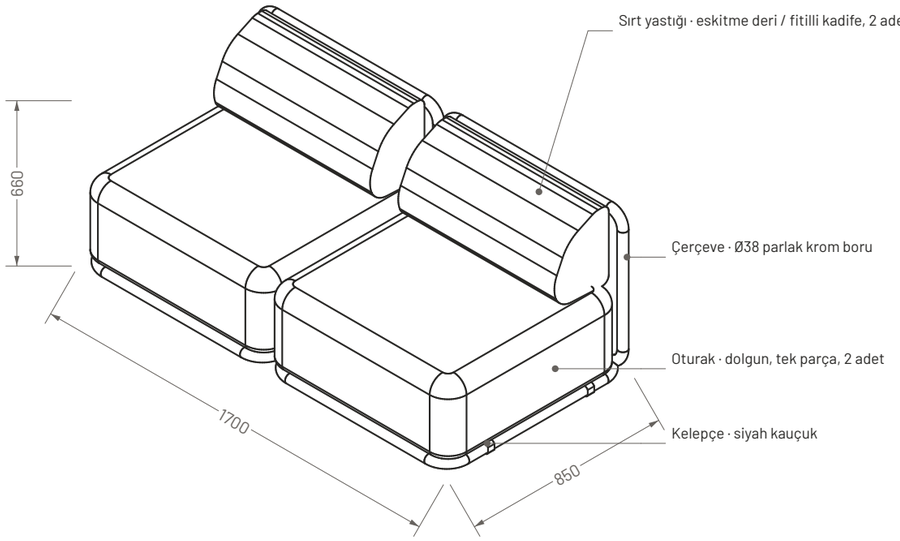

02 ÖN GÖRÜNÜŞ

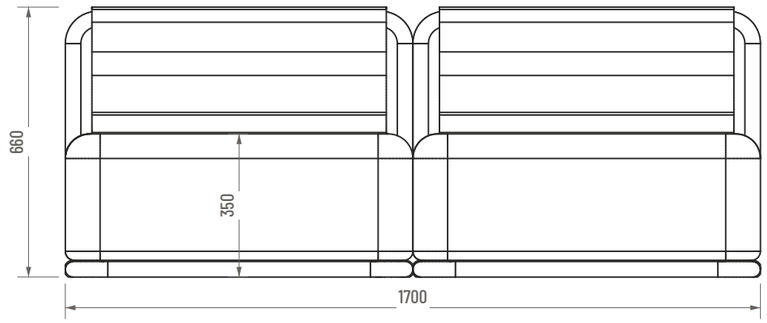

03 ÜST GÖRÜNÜŞ

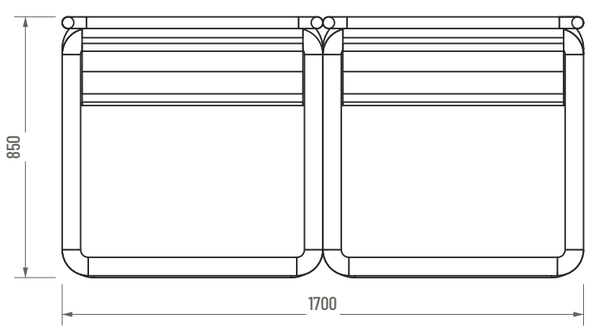

04 YAN GÖRÜNÜŞ (SAĞ)

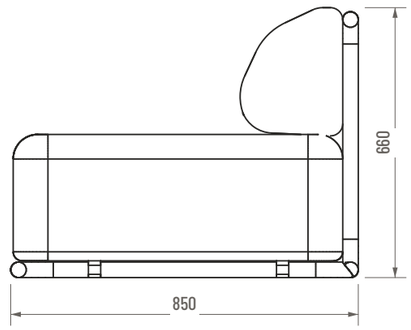

MALZEMELER

DERİ Taba deri	DERİ Siyah deri	DERİ Koyu kahve deri	FİTİLLİ KADİFE Haki	FİTİLLİ KADİFE Hardal
FİTİLLİ KADİFE Krem	FİTİLLİ KADİFE Turuncu			

KAVEA

ÜRÜN / MALZEME

Mümtaz / Krom çerçeveli ikili koltuk

Ø38 parlak krom boru · deri ya da fitilli kadife

Alçak, kolçaksız modül · siyah kauçuk kelepçe

ÇİZİM NO.

Pafta Mümtaz-02

PAFTA

01 / 01

Butik üretim nedeniyle ölçülerde küçük farklar olabilir.

REV. 00