MEL

Tekli · hakiki deri

1150 × 900 × 730 mm · oturma 420 mm

ÖLÇÜLÜ GÖRÜNÜŞLER

Birim: mm. Genişlik × derinlik × yükseklik: 1150 × 900 × 730.

01 İZOMETRİK · ÖN SAĞ

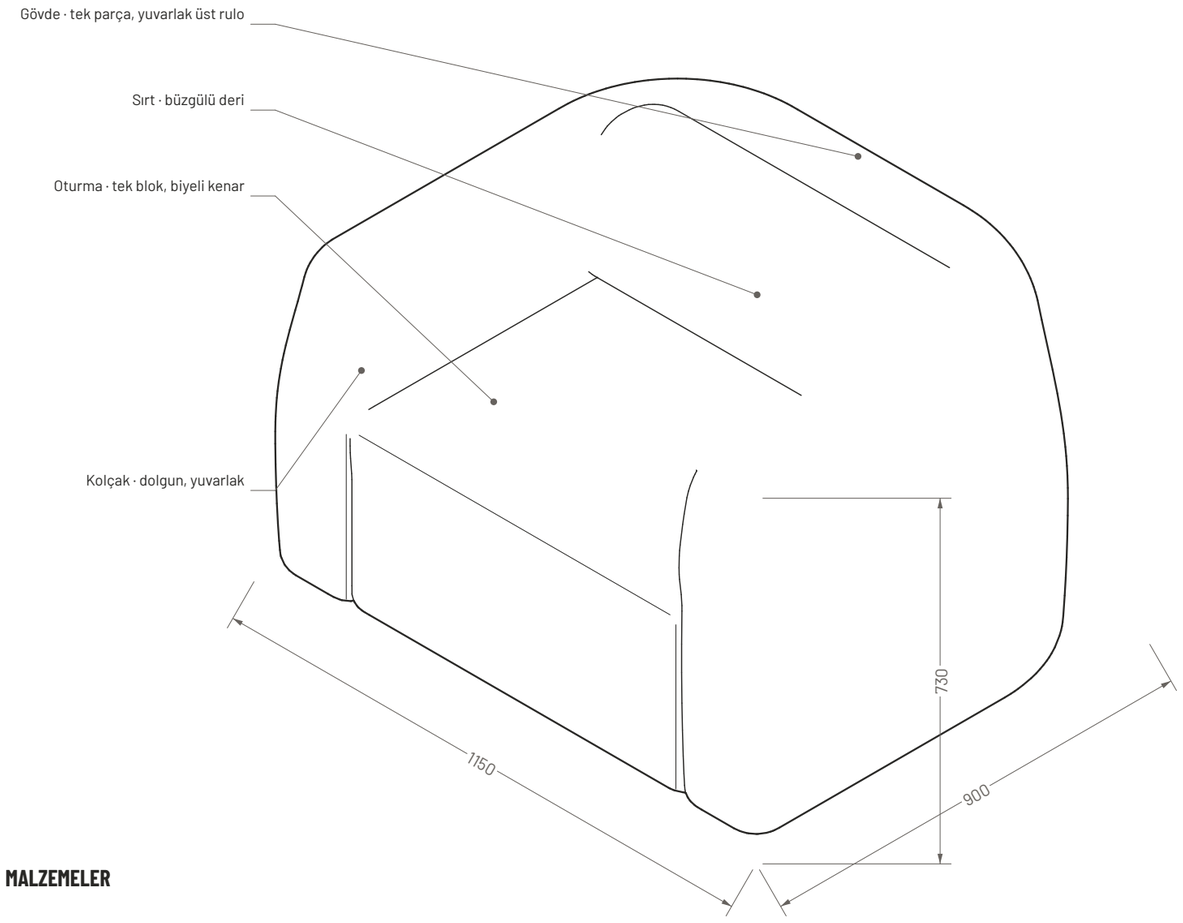

02 ÖN GÖRÜNÜŞ

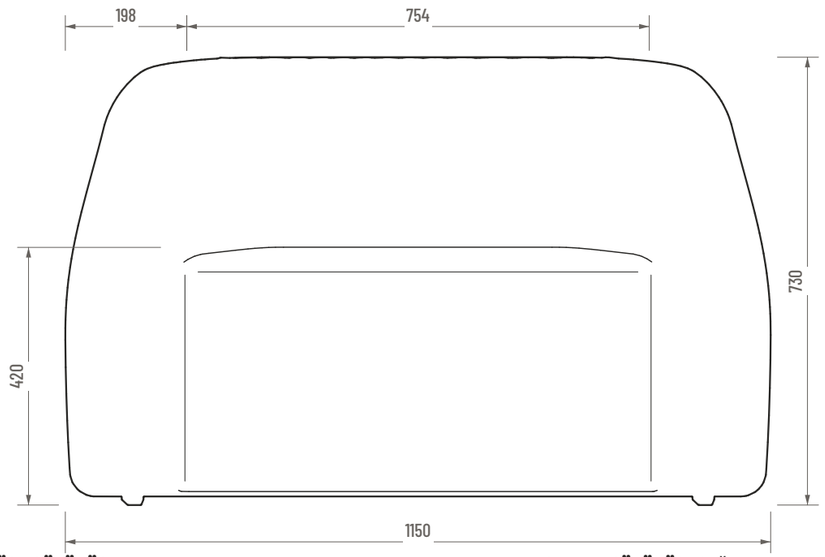

03 ÜST GÖRÜNÜŞ

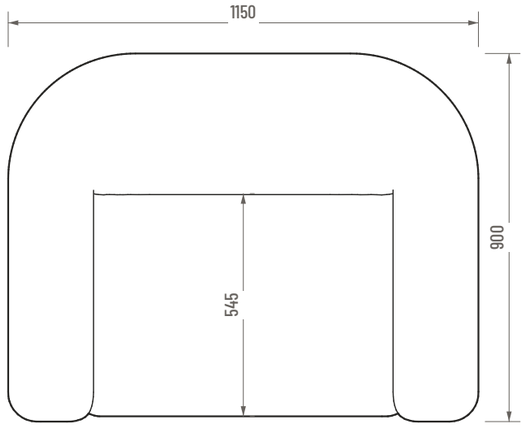

04 YAN GÖRÜNÜŞ (SAĞ)

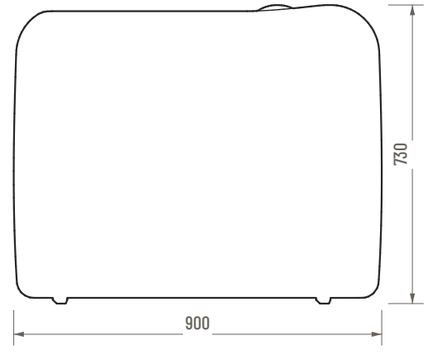

MALZEMELER

DERİ

Acı kahve

KAVELA

ÜRÜN / MALZEME

Mel / Hakiki deri tekli koltuk

Hakiki deri döşeme · acı kahve

Yuvarlak gövde · büzgülü sırt · gizli ayak

ÇİZİM NO.

Pafta Mel-01

Butik üretim nedeniyle ölçülerde küçük farklar olabilir.

PAFTA

01 / 01

REV. 00