GUSTAVO

Berjer · hakiki deri, paslanmaz çelik boru

810 × 858 × 631 mm · oturma 404 mm

ÖLÇÜLÜ GÖRÜNÜŞLER

Birim: mm. Genişlik × derinlik × yükseklik: 810 × 858 × 631.

01 İZOMETRİK · ÖN SAĞ

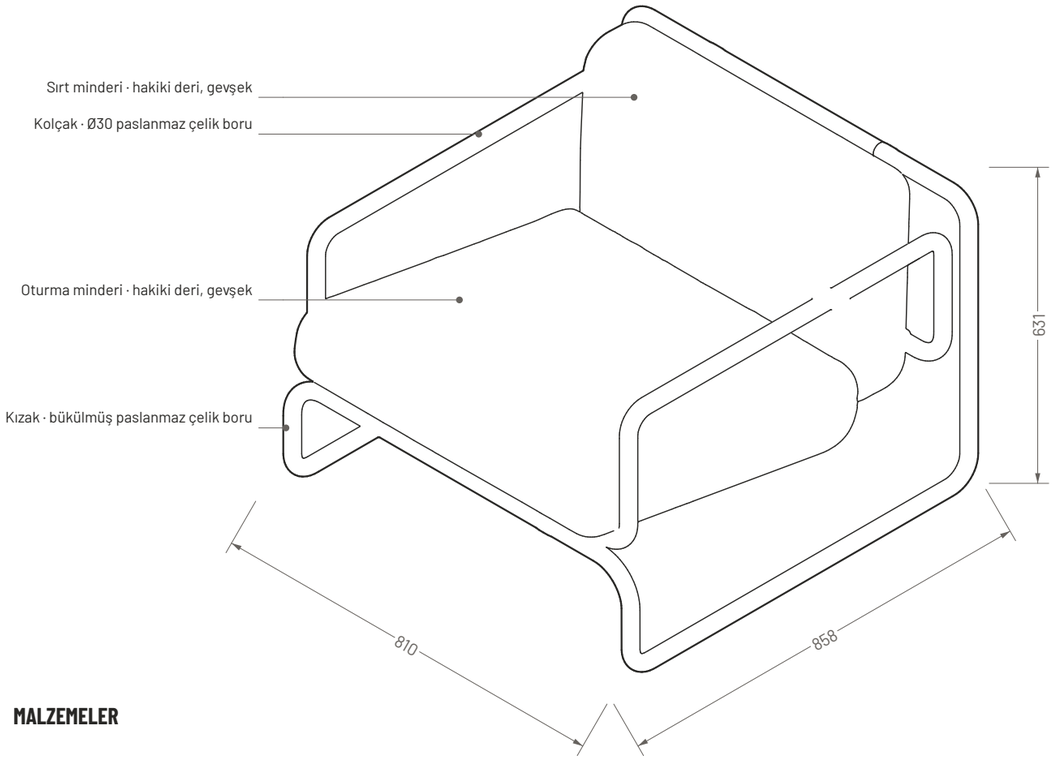

02 ÜST GÖRÜNÜŞ

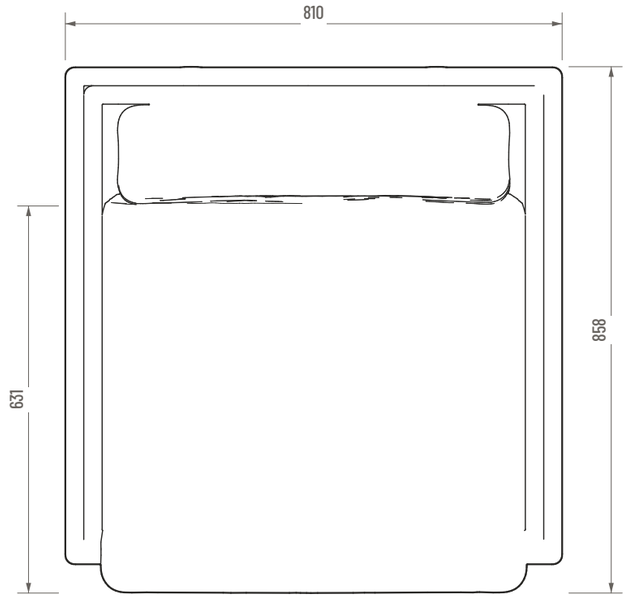

03 YAN GÖRÜNÜŞ (SAĞ)

04 ÖN GÖRÜNÜŞ

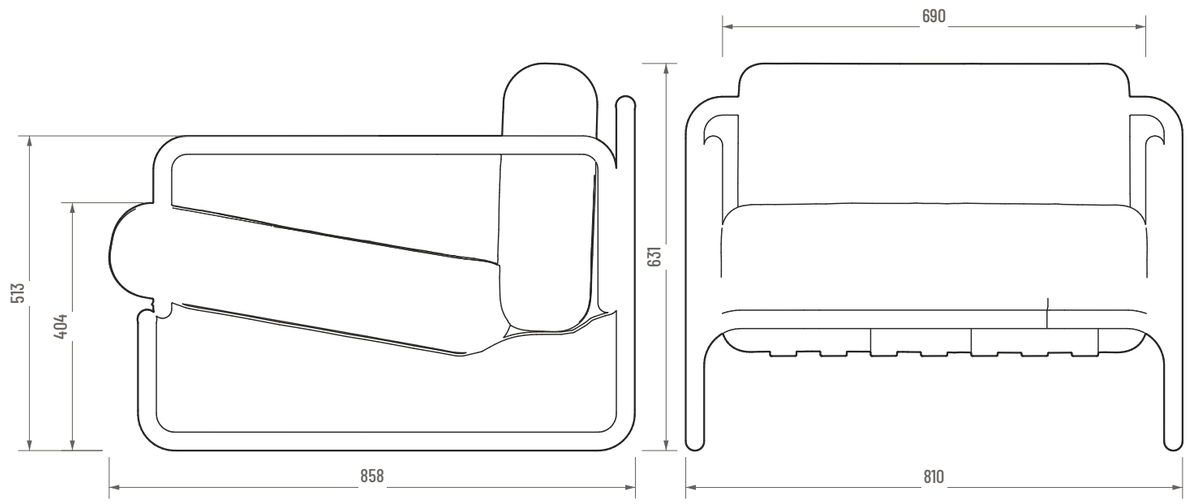

MALZEMELER

DERİ	Krem	DERİ	Taba	DERİ	Koyu kahve	ÇELİK	Parlak paslanmaz

KAVEA

ÜRÜN / MALZEME

Gustavo / Paslanmaz çelik borulu hakiki deri berjer

Hakiki deri · krem, taba veya koyu kahve

Ø30 paslanmaz çelik boru · 7 kayış

ÇİZİM NO.

Pafta Gustavo-01

PAFTA

01 / 01

Butik üretim nedeniyle ölçülerde küçük farklar olabilir.

REV. 00