FROSSO

Berjer · deri, krom boru

Oturma yüksekliği 400 mm · kolçak 582 mm

ÖLÇÜLÜ GÖRÜNÜŞLER

Birim: mm. Toplam 600 × 650 × 640.

01 ÖN GÖRÜNÜŞ

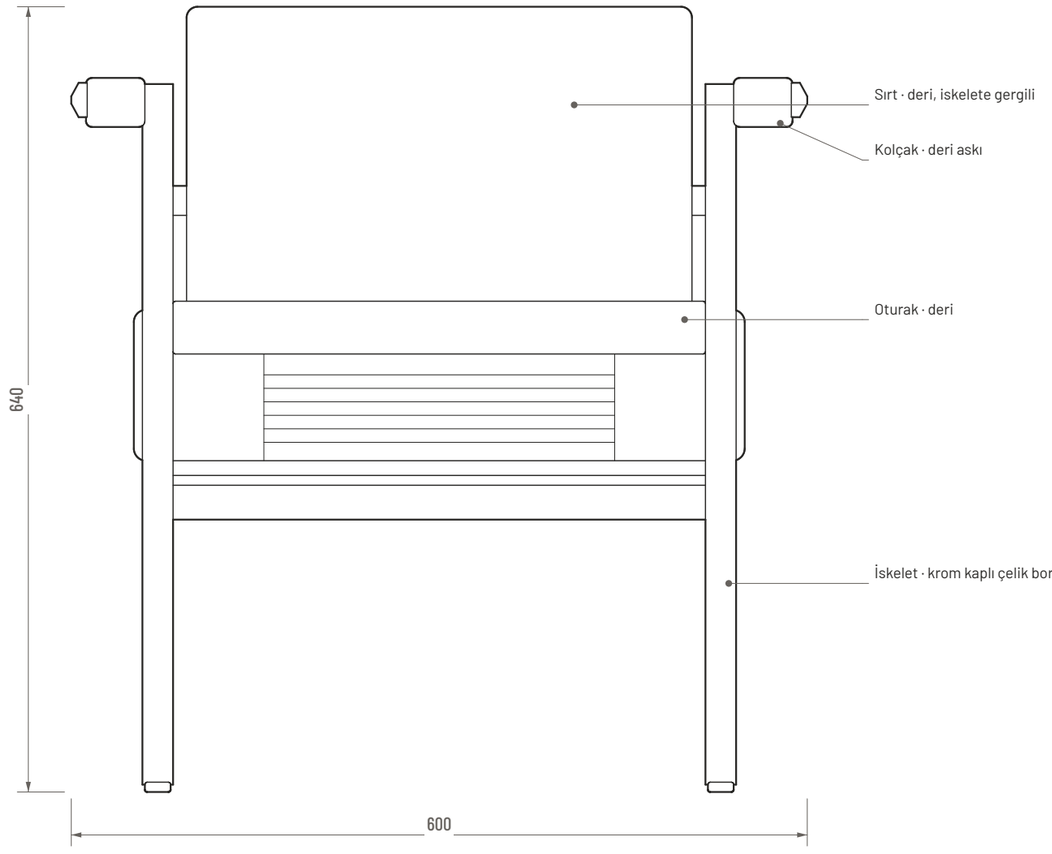

02 ÜST GÖRÜNÜŞ

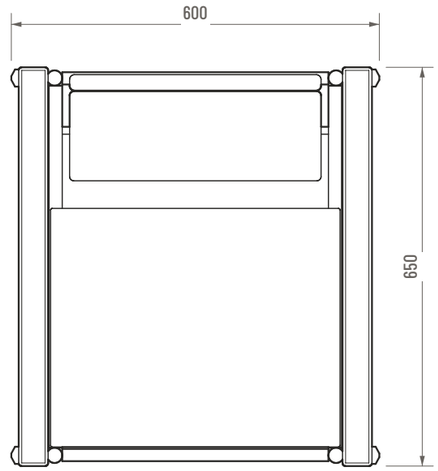

03 ARKA GÖRÜNÜŞ

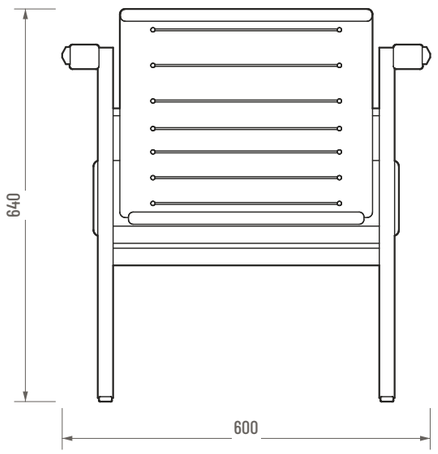

04 YAN GÖRÜNÜŞ

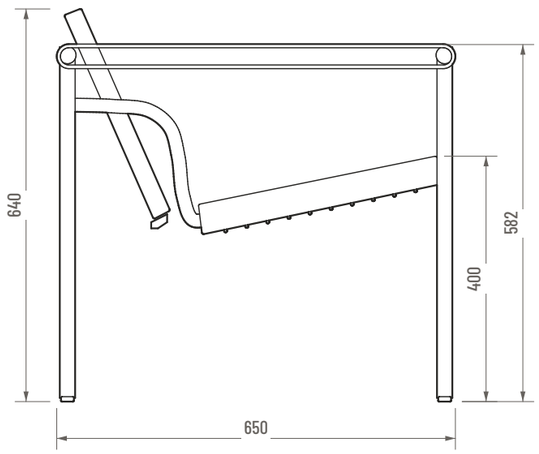

MALZEMELER

DERİ
Siyah

DERİ
Taba

KAVEA

ÜRÜN / MALZEME

Frosso / Deri askılı krom berjer

Krom kaplı çelik boru iskelet, suni deri oturak, sırt ve kolçak askıları

Oturak ve sırt gergili · 2 kolçak askısı · sırtta yay biçimli kıvrım

ÇİZİM NO.

Pafta Frosso-01

PAFTA

01 / 01

Butik üretim nedeniyle ölçülerde küçük farklar olabilir.

REV. 00