FERAYE

Şezlong daybed · döşemeli

2070 × 950 × 730 mm · oturma 370 mm

ÖLÇÜLÜ GÖRÜNÜŞLER

Birim: mm. Genişlik × derinlik × yükseklik: 2070 × 950 × 730.

01 İZOMETRİK · ÖN SOL

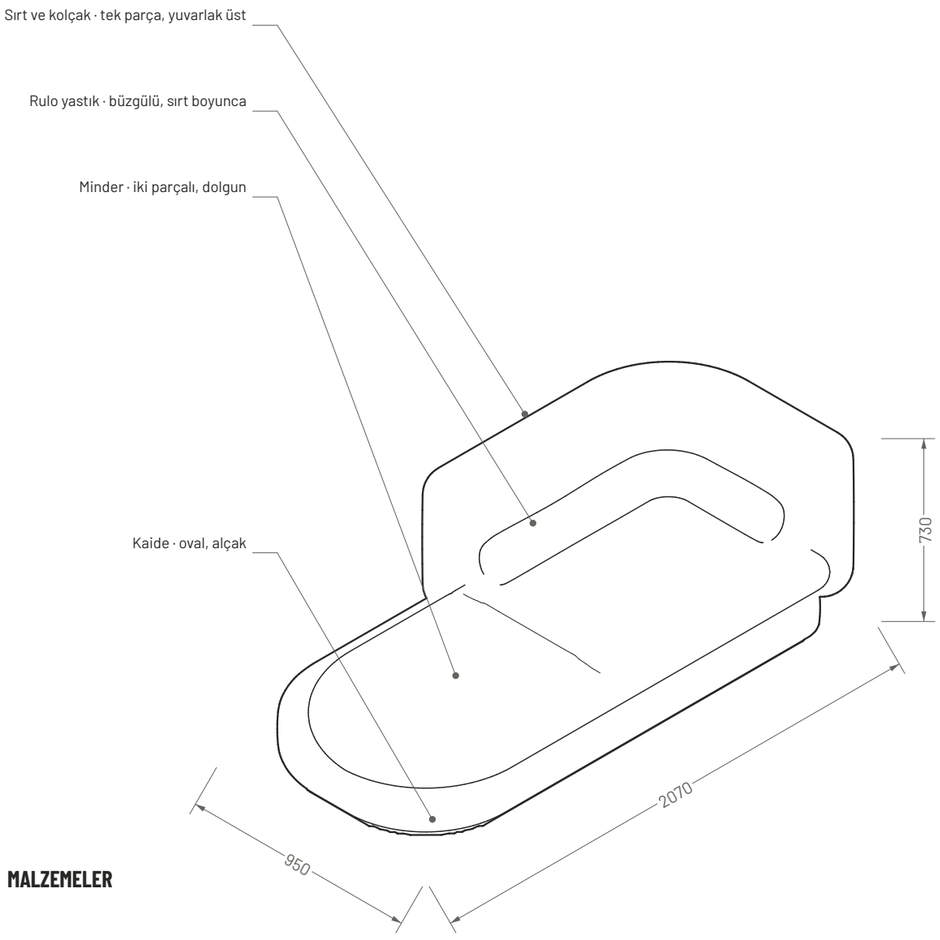

02 ÖN GÖRÜNÜŞ

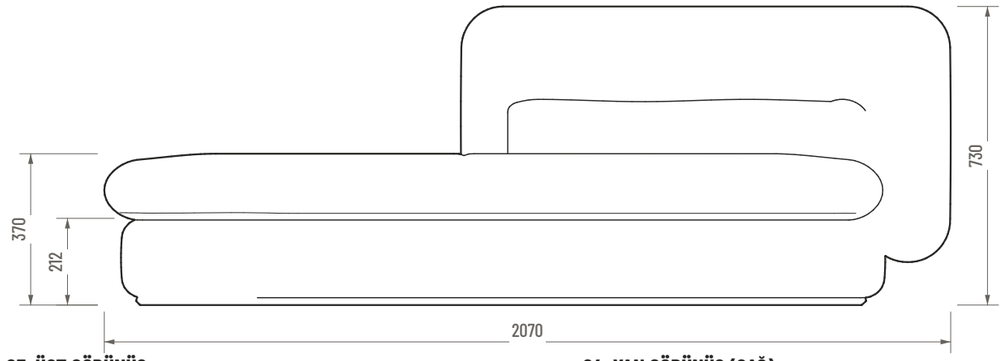

03 ÜST GÖRÜNÜŞ

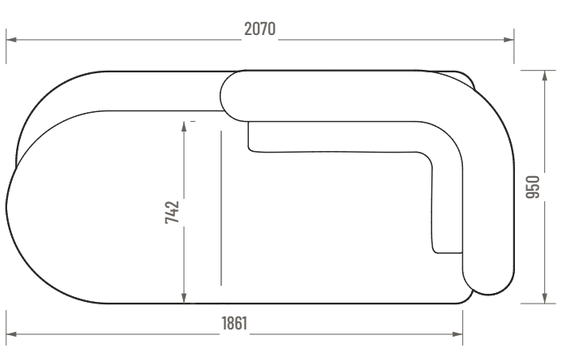

04 YAN GÖRÜNÜŞ (SAĞ)

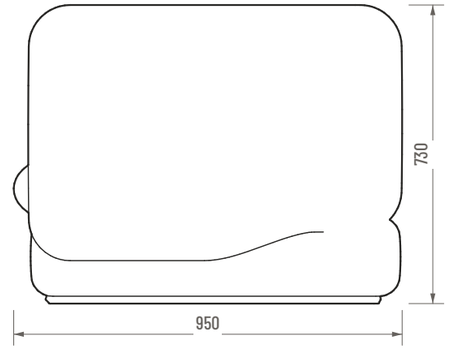

MALZEMELER

KADİFE Haki	KADİFE Gül kurusu	DERİ Taba

KAVEA

ÜRÜN / MALZEME

Feraye / Şezlong daybed koltuk

Fitilli kadife veya hakiki deri · 3 renk

Oval kaide · rulo yastık · sağ kolçak

ÇİZİM NO.

Pafta Feraye-01

PAFTA

01 / 01

Butik üretim nedeniyle ölçülerde küçük farklar olabilir.

REV. 00