BELGİN

Cam kubbeli, dimmerlı spot lambader

Toplam yükseklik 1630 mm · taban 250 × 250 mm

ÖLÇÜLÜ GÖRÜNÜŞLER

Birim: mm. Cam kubbe 400 mm boy, en geniş Ø 250, ağız Ø 150.

01 ÖN GÖRÜNÜŞ

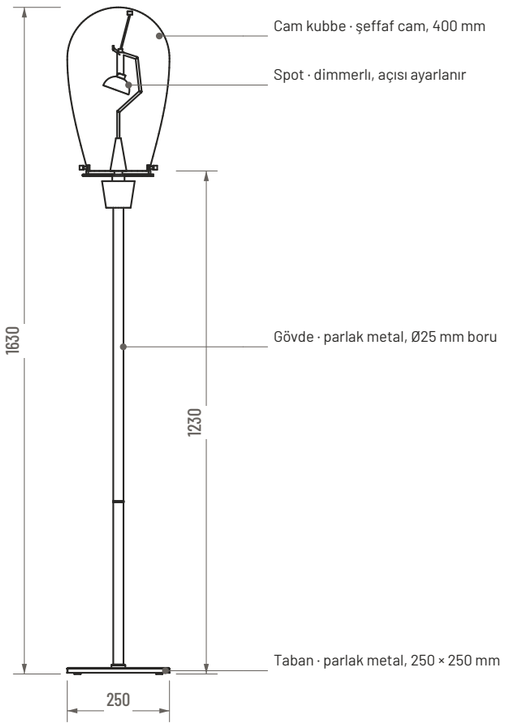

02 CAM KUBBE

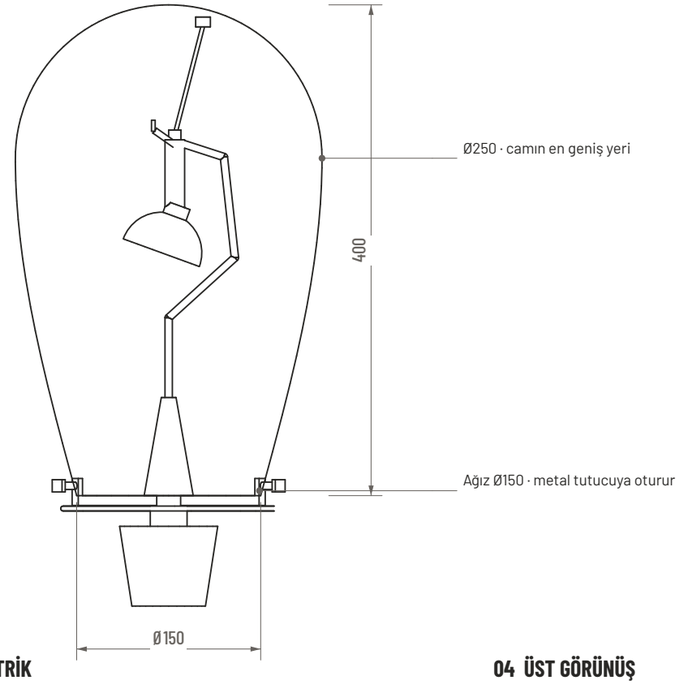

03 İZOMETRİK

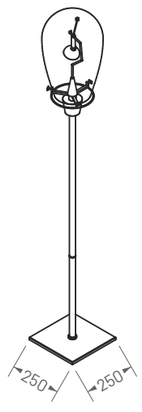

04 ÜST GÖRÜNÜŞ

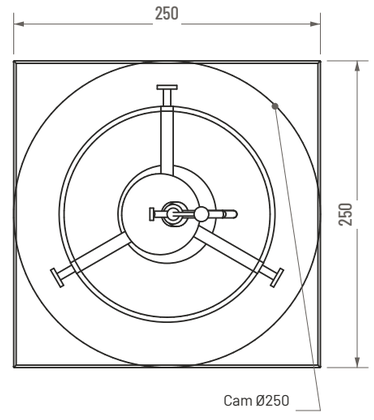

MALZEMELER

CAM
Şeffaf cam

METAL
Parlak metal

KAVEA	ÜRÜN / MALZEME **Belgin / Cam kubbeli spot lambader** Şeffaf cam, parlak metal gövde Dimmer · spot açısı ayarlanır	ÇİZİM NO. **Pafta Belgin-01** Butik üretim nedeniyle ölçülerde küçük farklar olabilir.	PAFTA 01 / 01 REV. 00