ALBERT

Berjer · hakiki deri veya fitilli kadife

724 × 838 × 686 mm · oturma 364 mm

ÖLÇÜLÜ GÖRÜNÜŞLER

Birim: mm. Genişlik × derinlik × yükseklik: 724 × 838 × 686.

01 İZOMETRİK · ÖN SAĞ

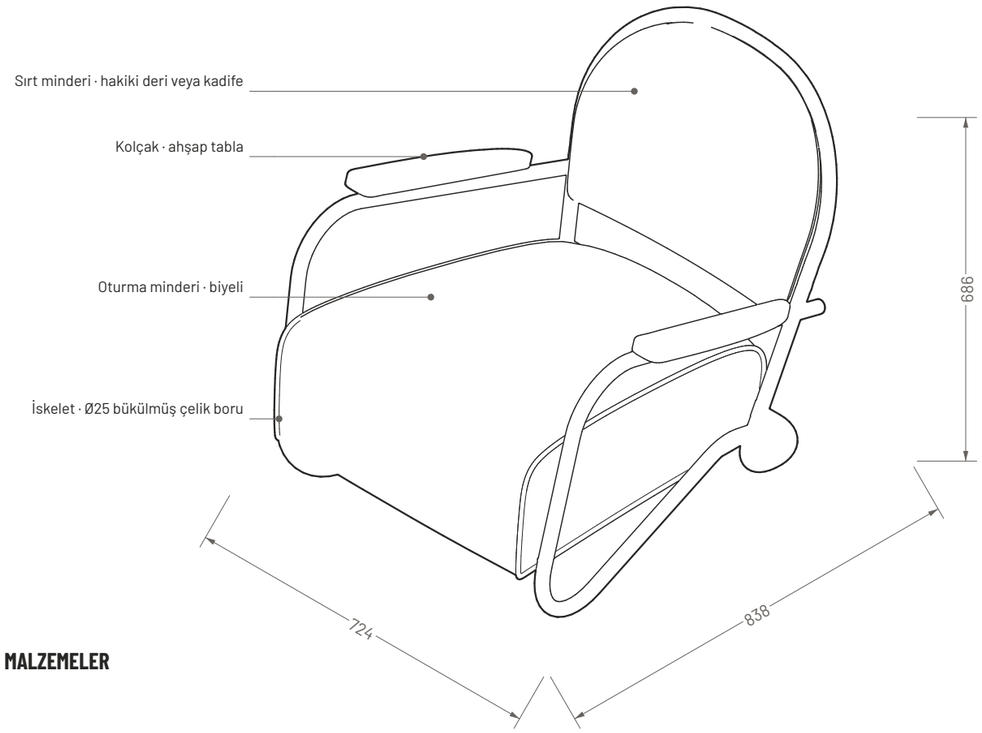

02 ÜST GÖRÜNÜŞ

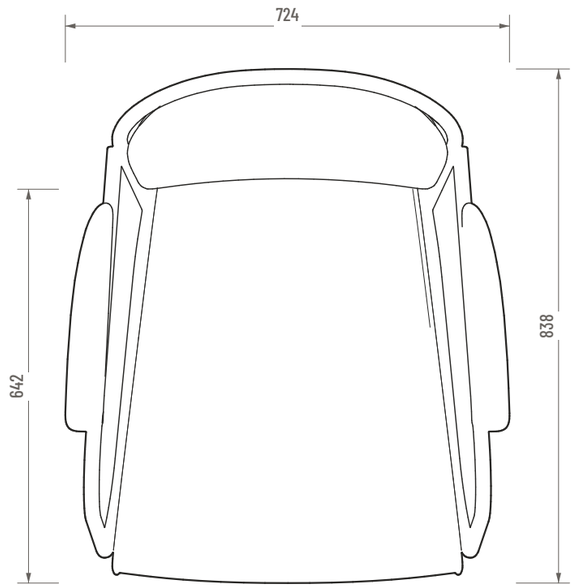

03 YAN GÖRÜNÜŞ (SAĞ)

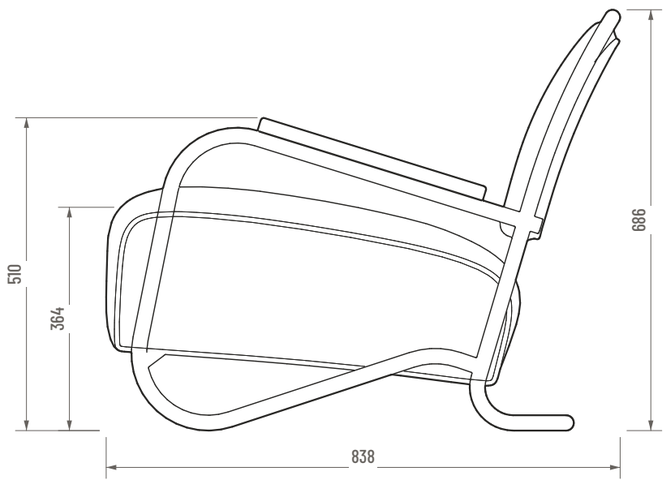

04 ÖN GÖRÜNÜŞ

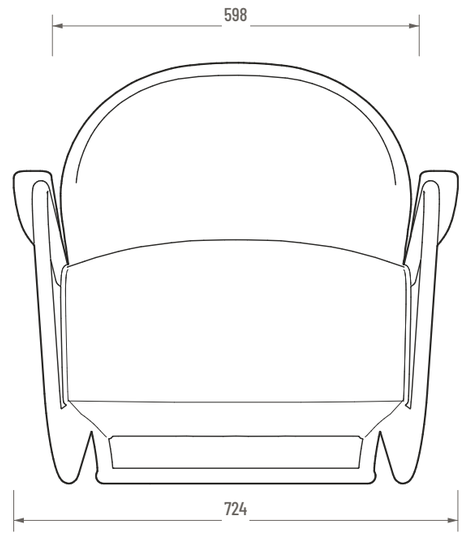

MALZEMELER

DERİ	Yeşil-bej	DERİ	Taba	KADİFE	Kırmızı fitilli	ÇELİK	Parlak boru	AHŞAP	Kolçak

KAVEA

ÜRÜN / MALZEME

Albert / Art Deco çelik borulu berjer

Hakiki deri veya fitilli kadife

Ø25 çelik boru · ahşap kolçak

ÇİZİM NO.

Pafta Albert-01

PAFTA

01 / 01

Butik üretim nedeniyle ölçülerde küçük farklar olabilir.

REV. 00